iP-MiRADOR

Videosurveillance mobile

VIGIFAST© 4G

La solution VIGIFAST 4G est une caméra performante connectée disposant de son propre modem 3G/4G intégré, de 128 gigas de stockage vidéo et de sa propre batterie lithium de secours assurant 6 heures de fonctionnement.

La VIGIFAST est largement utilisée pour la surveillance d'événements temporaires, son déploiement rapide permet d'assurer instantanément la sécurité des sites sensibles : sécurité publique, recherche de preuves, sécurité du personnel dans les lieux de travail, concerts, réseau routier, sites industriels, agricoles, miniers, nucléaires, militaires…

La technologie de compression vidéo H265 assure une parfaite fluidité des images et une importante capacité d'enregistrement (jusqu'à 30 jours en 1080p).

Logiciels PC/SMARTPHONE

MODELE	VIGIFAST© 4G
CAMERA	
Capteur	1/2.8¨ CMOS 2MP
Résolution	1920 x 1080 2 Megapixels
Luminosité	Couleur : 0,005 @lux F1.6; 0,0005 Lux@F1.6 (IR on)
OPTIQUE	
Focale	4,5mm ~ 135 mm
Zoom	30 X optique
Focus	Autofocus /contrôle manuel
WIFI	
Standard	IEEE 802.11b/IEEE 802.11g/IEEE 802.11n
3G/4G	
Bande	LTE-TDD/LTE-FDD/TD-SCDMA/EVDO/EDEG *
Batterie	
Autonomie	6 heures,6500mAH,option pack batterie XL, pile à combustible, solaire

Pack livraison

Valise durcie étanche

MODELE	VIGIFAST© 4G
Dôme motorisé	
Panoramique	360°
Vitesse PTZ	0,05° à 80°
Angle de pilotage vertical	-25° à 90°
Nombre de preset	255
Nombre de patrouille	6 patrouilles de 18 preset
Focus	Autofocus /contrôle manuel
Infrarouge	
Distance	Plus de 50 m, avec ajustement de la puissance en fonction de la focale
Vidéo	
Compression	H.265/H.264/MJPEG
Flux vidéo	Triple flux
BLC	BLC/HLC/WDR (120dB)
Balance des blanc	Auto, Atw, intérieur, extérieur, manuel
Réseau	
Ethernet	RJ-45 (10/100Base-T)
Normes	ONVIF, PSIA, CGI
Logiciels	Navigateur WEB IE10/CHROME/FIREFOX/SAFARI/APP/PC SMARTPSS
Général	
Alimentation	DC 12-24V 45 Watts max
Temp de fonctionnement	-40° à + 60° C
Humidité	90% ou moins
Niveau de protection	IP66,TVS 4000V surtensions
Option de montage	Magnétique intégré , tripode/adaptation anti choc véhicule, mât télescopique
Dimensions/poids	Avec support 147 mm x 266 mm, sans support 147 mm x 247 mm, 3kg

* Ip-mirador conseille l'utilisation de carte sim 3G/4G avec ip fixe publique et data illimitée « DATAFULL »

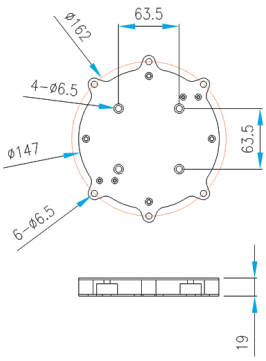

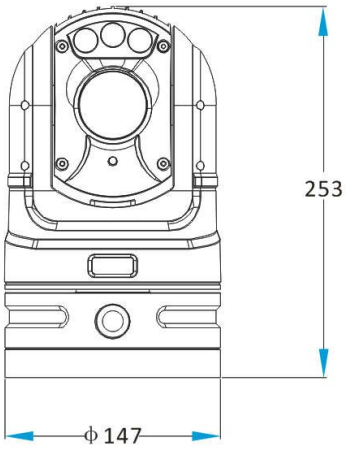

iP-MiRADOR

www.ip-mirador.com